Parements de vinyle

Guide d'installation Royal

ROYAL[md] Produits de bâtiment

Une société de Axiall

Parements, soffite et accessoires

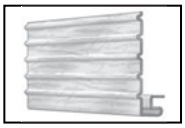
Fascia de vinyle

Moulure J-5/8

Moulure de frise

Moulure T

Coin intérieur

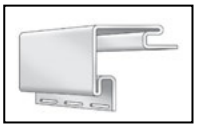
Coin extérieur

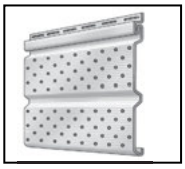
Soffite double ventilé de 5 po

Moulure d'égouttement

Moulure de finition

D4 Traditionnel horizontal

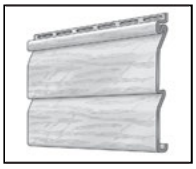
D4 Designer horizontal

Bande départ

Ce dont vous avez besoin

Accessoires	Bande de départ	Coin extérieur	Coin intérieur	Moulure d'égouttement	Moulure de finition	Moulure J	Bande d'étanchéité verticale de bas	Moulure frise
Revêtement horizontal	Oui	Oui	Oui	Oui	Oui	Oui	Non	Non
Revêtement vertical	Non	Oui	Oui	Oui	Oui	Oui	Oui	Non
Soffite	Non	Non	Non	Non	Non	Oui	Non	Oui
Fascia vinyle	Non	Non	Non	Non	Oui	Non	Non	Non

Comment prendre les mesures

Suivez ces instructions pratiques afin de mesurer votre maison :
Surface d'un mur = hauteur x largeur

Revêtement horizontal

Augmentez la mesure de la hauteur du mur de façon à ce qu'elle soit divisible par la largeur d'un panneau de revêtement (ex. : 8 po (20,3 cm) avec panneau double de 4 po).
Par exemple, si votre mur mesure 114 po, ajoutez 6 po (120 divisible par 8) afin d'acheter suffisamment de panneaux.

Revêtement vertical

Augmentez la mesure de la largeur du mur de façon à ce qu'elle soit divisible par la largeur des panneaux utilisés.

Pignon

Utilisez la formule suivante : surface du pignon = hauteur x largeur max. ÷ 2 (ajoutez 10 % pour les pertes).

Portes et fenêtres

Mesurez toutes les grandes ouvertures et soustrayez de la surface totale.

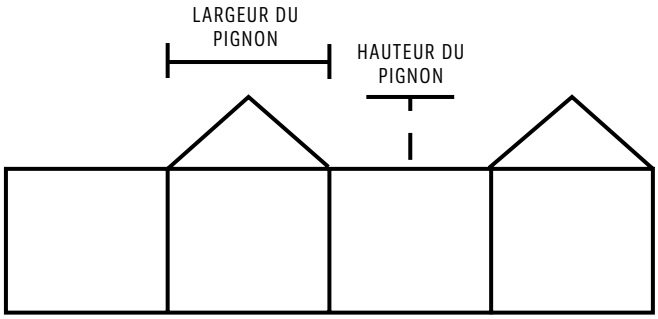

Information importante sur la sécurité contre le feu.

Lorsqu'un parement de vinyle rigide est exposé à une flamme ou une chaleur constante, le vinyle peut s'amollir, s'affaisser, fondre ou brûler, et causer ainsi des risques de dommages et de blessures. Un soin particulier doit être exercé dans le choix des matériaux sur lesquels le parement de vinyle sera appliqué, car plusieurs de ces matériaux sont fabriqués à base de matières organiques inflammables. La pose de tout matériau de construction doit être conforme aux normes locales, provinçiales et fédérales du code du bâtiment et de conformité à la résistance au feu.

Quantité requise

Indiquez ci-dessous les dimensions de votre maison afin d'évaluer la quantité de matériaux requise.

Murs

Devant et côté gauche Hauteur x Largeur	Arrière et côté droit Hauteur x Largeur
____ x ____ = _____	____ x ____ = _____
____ x ____ = _____	____ x ____ = _____
____ x ____ = _____	____ x ____ = _____
____ x ____ = _____	____ x ____ = _____

Pignons

Hauteur x Largeur ÷ 2	Hauteur x Largeur ÷ 2
____ x ____ ÷ 2 = ____	____ x ____ ÷ 2 = ____
____ x ____ ÷ 2 = ____	____ x ____ ÷ 2 = ____
____ x ____ ÷ 2 = ____	____ x ____ ÷ 2 = ____

Ouvertures

Hauteur x Largeur	Hauteur x Largeur
____ x ____ = _____	____ x ____ = _____
____ x ____ = _____	____ x ____ = _____
____ x ____ = _____	____ x ____ = _____
____ x ____ = _____	____ x ____ = _____
____ x ____ = _____	____ x ____ = _____
____ x ____ = _____	____ x ____ = _____

Soffites

Largeur : _____

Devant : _____ Arrière : _____

Côté : _____ Côté : _____

Bordure de toit

Largeur : _____

Devant : _____ Arrière : _____

Côté : _____ Côté : _____

Total des murs et pignons _____

Ajoutez 10 % pour les pertes _____

Soustrayez les ouvertures _____

Total net de parements _____

Total du soffite _____

Total de bordures de toit _____

Préparation

Chaque étape de ce guide d'installation a été pensée afin de vous permettre d'effectuer une pose facile et rapide. Si une procédure ne vous est pas familière, veuillez consulter d'abord un représentant de Royal afin d'assurer une pose adéquate.

IMPORTANT : Veuillez lire ce guide avant de débuter l'installation.

Liste des outils

- table de travail
- ruban à mesurer
- marteau
- échelle ou échafaudage
- cordeau
- couteau tout usage
- équerre
- cisailles
- scie circulaire*
- niveau
- pistolet à calfeutrer

*Vous pouvez utiliser une lame fine de scie circulaire montée à l'envers (dos des dents qui coupe) pour une coupe douce.

Outils spécialisés (disponibles chez votre détaillant)

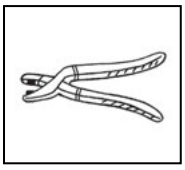

Poinçon à repousser

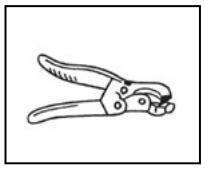

Poinçon à fente de clou

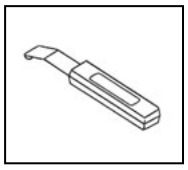

Tirette

Utilisation de la tirette

Afin de retirer un parement en place, insérez simplement la tirette dans le rebord à bloquage. Tirez délicatement vers le bas tout le long du parement jusqu'à ce que le panneau entier soit dégagé. Vous pouvez également utiliser la tirette afin de poser un panneau.

Préparation pour les parements de vinyle horizontaux nouvelle construction

1) Assurez-vous que les montants sont bien droits et rectilignes. Redressez tout montant recourbé.

   Note : Les parements de vinyle doivent être posés sur un revêtement support rigide ayant une surface douce et lisse ou sur un panneau d'assise, tel que du bois, composé de bois, de mousse rigide ou de panneaux de fibres. Les parements de vinyle ne peuvent être posés directement sur les montants.

2) Assurez-vous que le revêtement support est fixé solidement sur les montants.

3) Si vous prévoyez utiliser un revêtement de maison conventionnel ou un papier de construction, effectuez la pose selon les recommandations du fabricant. Dans tous les cas, toutefois, posez les produits fermement sur le revêtement de support de façon à ce que la surface soit lisse et égale avant l'installation finale des parements.

4) Avant de poser les parements, assurez-vous que le support est bien étanche.

   Afin d'assurer une bonne étanchéité du revêtement de support, des bandes d'étanchéité doivent être posées autour des ouvertures telles que les fenêtres, les portes ou autres ouvertures ainsi qu'aux coins afin de permettre l'écoulement de l'eau vers l'extérieur. Le parement lui-même n'a pas été conçu afin d'assurer une étanchéité.

   NOTE : Le défaut d'assurer une surface de support plane et solide contrevient aux conditions de la garantie.

Règles de base pour la pose des parements de vinyle

1) Ne pas clouer fermement. Allouez un espace minimum de 1.0 mm (1/16 po) entre la tête du clou et la bande de clouage. Les clous doivent pénétrer au moins 24.5 mm (1 po) dans le revêtement de support et ne pas être distancés de plus de 400 mm (16 po). Tous les panneaux devraient être en mesure de glisser librement dans le sens horizontal après le clouage.

2) Toujours clouer au centre de la fente de clouage. ATTENTION : Ne jamais clouer à l'extrémité de la fente! Cela pourrait endommager le parement de façon permanente. Si vous devez clouer près de l'extrémité d'une fente afin de clouer sur un montant, par exemple, allongez la longueur de la fente à l'aide d'un poinçon à fente de clou.

3) NE PAS SURFACER LES CLOUS.

4) Laissez un espace de 6 mm (1/4 po) à chaque extrémité des panneaux et accessoires butoirs de moulures afin de permettre la dilatation. En régions froides (sous le point de congélation), laissez un espace minimum de 9 mm (3/8 po).

5) Ne pas tirer les parements horizontaux vers le haut lors de la pose. Poussez plutôt la base du parement vers le haut lors de l'installation jusqu'à ce qu'il s'engage complètement en place. Clouez le panneau. Les parements devraient pendre sans tension ni compression après le clouage. Le fait de tirer le parement vers le haut, plutôt que de le pousser par la base, peut déformer la partie arrondie du parement et augmenter ainsi la friction dans les emboîtements.

6) Lorsque vous posez des volets, supports de câbles, etc., assurez-vous que le trou de fixation dans le parement est 6 mm (1/4 po) plus large que le diamètre de la vis de fixation (exemple : une vis de 3 mm (1/8 po) nécessite un trou de 9 mm (3/8 po) dans le parement). Cela permettra la dilatation ou la contraction du parement.

Clous

Utilisez seulement des clous résistant à la corrosion (clous en aluminium ou clous à toiture galvanisés) avec une tête large de diamètre minimum de 9 mm (3/8 po).

Pour déterminer la longueur du clou requise, mesurez l'épaisseur du panneau isolant, ensuite ajoutez 24.5 mm (1 po) à cette épaisseur.

La longueur minimale de votre clou devrait alors être de 37 mm (1 1/2 po).

Accessoires d'installation

Marque de cordeau

Si la maison est raisonnablement au niveau, localisez le point le plus bas de l'ancien parement (ou du revêtement de support s'il s'agit d'une construction neuve). Enfoncez partiellement un clou à un coin, à 55 mm (2 1/4 po) au-dessus du coin le plus bas. Attachez le cordeau sur le clou. Tendez le fil jusqu'à l'autre extrémité de la maison et attachez-le à un clou partiellement enfoncé. Faites de même tout autour de la maison. Assurez-vous que le fil soit parfaitement horizontal en utilisant un niveau de ligne ou un niveau de 600 mm (2 pieds) minimum. Tracez la ligne de craie afin de marquer l'horizontal tout autour de la maison.

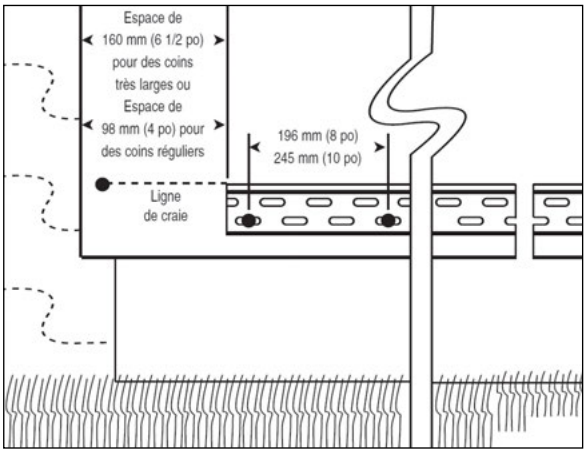

NOTE : Si après avoir marqué le contour à la craie vous constatez que votre panneau de départ sera positionné sur une surface clouable, vous devrez peut-être alors fixer une base clouable.

Pose de la bande de départ

Posez la bande de départ de façon à ce que la partie supérieure soit alignée sur la ligne de craie et le bout à 160 mm (6 1/2 po) du coin de la maison ou d'un coin intérieur si vous utilisez des coins très larges et de 98 mm (4 po) si vous utilisez des coins ordinaires.

Clouez au mur selon la méthode de clouage décrite précédemment. Si un creux se forme sur la surface, utilisez une cale afin que la bande de départ soit parfaitement droite, sans courbure.

Au fur et à mesure que vous posez les bandes de départ, assurez-vous de laisser l'espace approprié entre elles pour la dilatation 6 ou 9 mm (1/4 ou 3/8 po).

Installation des coins extérieurs

Placez les coins extérieurs de façon à ce que la partie supérieure soit à 6 mm (1/4 po) sous l'avant-toit et la partie inférieure dépassant de 18 mm (3/4 po) la bande de départ. Enlevez le dernier 18 mm (3/4 po) de la partie inférieure du rebord de clouage de façon à ce qu'il ne soit pas apparent sous le parement lorsqu'installé.

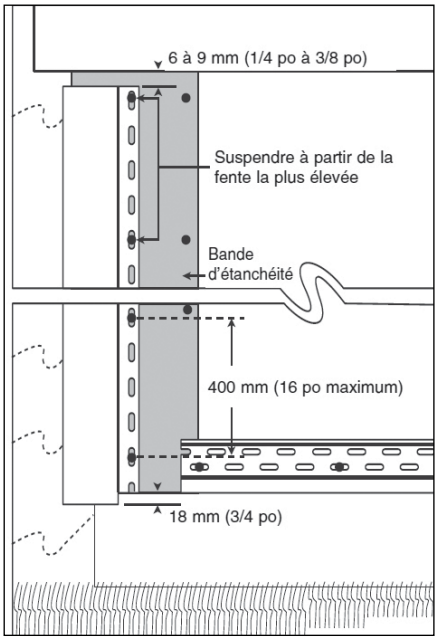

Chevauchement des coins extérieurs

Assurez-vous que le coin est bien d'aplomb et d'équerre avant de clouer. Faites d'abord suspendre le coin à l'aide d'un clou à l'extrémité supérieure de la fente de clouage la plus élevée. Mettre en position les autres clous bien au centre des fentes de clouage, 245 mm (10 po) maximum entre les clous. Effectuez la même procédure pour les deux rebords de clouage de chaque coin.

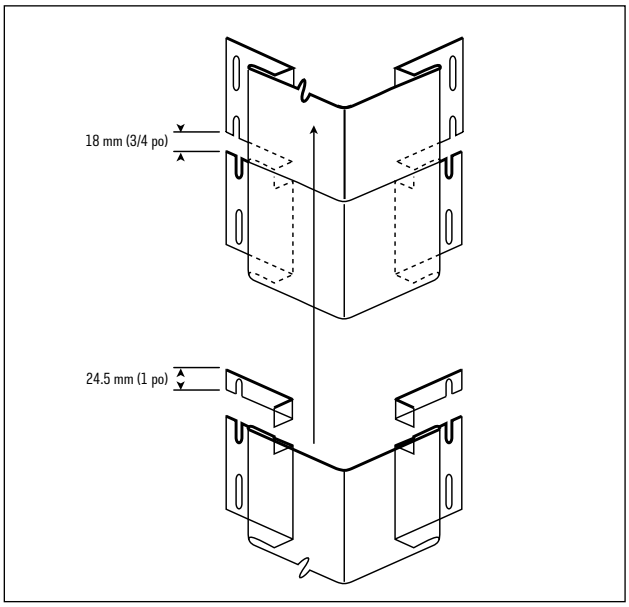

Si vous devez joindre des coins à cause de la hauteur excessive d'un mur, découpez 24.5 mm (1 po) de la bande de clouage et de l'arrière au bas du coin supérieur. Chevauchez ensuite 18 mm (3/4 po) du coin supérieur sur le coin inférieur tout en laissant un dégagement de 6 mm (1/4 po). De cette façon, vous laissez un espace de dilatation entre les coins tout en permettant à l'eau de s'écouler par-dessus le joint, réduisant ainsi les risques d'infiltration. (voir illustration).

Pose de moulures sur la ligne de toit

Aux points de contact entre les parements et accessoires et la ligne de toit, tels que pour les lucarnes à pignon ou l'intersection d'un mur latéral d'un deuxième étage avec le toit du premier étage, il est préférable de poser la moulure J de 18 à 24 mm (3/4 à 1 po) de la ligne de toit. Le fait de poser le panneau en J directement sur la ligne de toit peut occasionner une accumulation de chaleur, ce qui en retour pourrait causer une dilatation excessive. Afin d'éviter l'infiltration de l'eau le long de la ligne de toit, posez d'abord une bande d'étanchéité avant de poser les moulures J.

Note : Si vous deviez poser plus d'une longueur de moulures J afin de recouvrir la surface du mur, assurez-vous de chevaucher les moulures J de 18 mm (3/4 po).

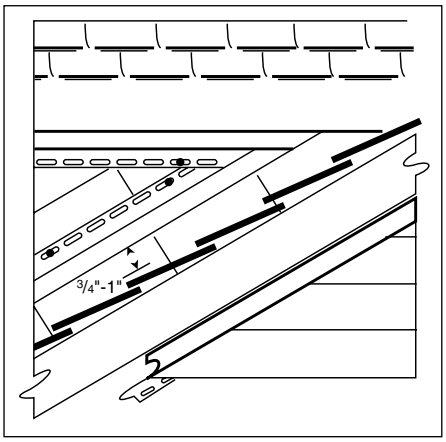

Installation des moulures de portes et fenêtres

Installez une moulure J le long du dessus et des côtés de l'encadrement des portes et fenêtres.

(Pour de meilleurs résultats, utilisez des cisailles de type aviation pour couper les moulures J.)

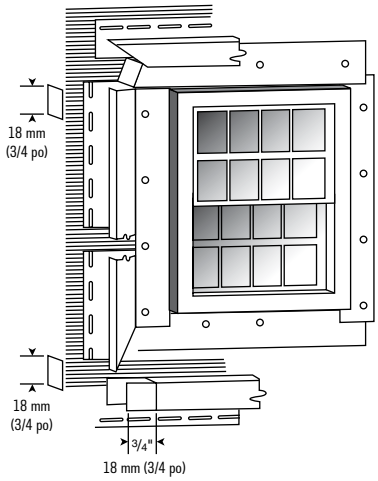

NOTE : Lorsque vous posez des moulures J autour de fenêtres de rénovation qui ne sont pas dotées de bandes de clouage, installez une bande d'étanchéité afin de prévenir les infiltrations d'eau.

Coupe à angle des moulures de coin

Pour de meilleurs résultats, assurez-vous de couper toutes les moulures J à la longueur appropriée tout en tenant compte de la largeur des moulures J.

1) Coupez à angle droit la moulure J de dessous de façon à ce que les extrémités dépassent l'encadrement de fenêtre, jusqu'à la largeur des moulures J des côtés. Entaillez les extrémités pour le dégagement. Mettre en position et clouer.

2) Mesurez les moulures J des côtés tout en ajoutant la largeur des moulures du dessus et du dessous. Faites une coupe à onglet (angle de 45°) aux extrémités des deux moulures J de côté. Entaillez les moulures. Mettre en position et clouer.

3) Marquez la moulure J du dessus de façon à ce que les deux extrémités dépassent l'encadrement jusqu'à la largeur des moulures J de côté. Coupez les extrémités à angle de 45°. Coupez et repliez les pattes d'égouttement. Mettre en position et clouer.

Pose des parements horizontaux

Pose de la première rangée

1) La clé d'une pose de belle apparence est d'effectuer le chevauchement des parements de façon à ce que la partie supérieure du chevauchement soit orientée dans la direction habituelle du passage des gens. Par exemple, pour la façade, posez les parements à partir des coins vers la porte, ainsi les chevauchements seront orientés vers les extrémités extérieures de la maison. Pour les murs de côté, posez les parements à partir du coin arrière vers le devant. Cette technique rend les chevauchements moins apparents et assure une meilleure apparence du revêtement. Gardez toujours en tête l'orientation du chevauchement tout au long de la pose du revêtement.

2) Insérez le premier parement dans l'ouverture du coin. Laissez un espace pour la dilatation.

3) Enclenchez la partie inférieure du parement dans la bande de départ en appliquant une pression vers le haut.

4) Avant de clouer, assurez-vous que toute la longueur du parement est bien en place dans la bande de départ. Une petite pression vers le haut ici et là pourrait être nécessaire afin de bien enclencher le parement sur toute la longueur. Ne forcez pas trop l'enclenchement, sinon vous pourriez distorsionner les chevauchements. Assurez-vous que le parement peut glisser librement. Clouez selon la bonne méthode, du centre du parement vers les extrémités.

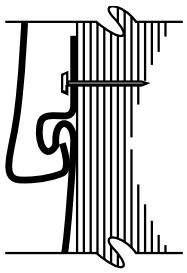

Enclanchment incomplet

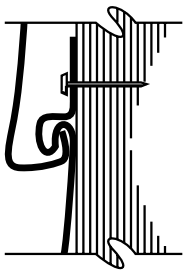

Enclanchement complet

5) Installez les autres parements de départ avec un chevauchement de 24mm (1 po). Le dernier clou devrait être à au moins 98 mm (4 po) de l'extrémité du parement afin d'assurer un beau chevauchement.

6) N'oubliez pas de laisser un espace pour la dilatation lorsque vous insérez les parements dans les coins extérieurs et intérieurs.

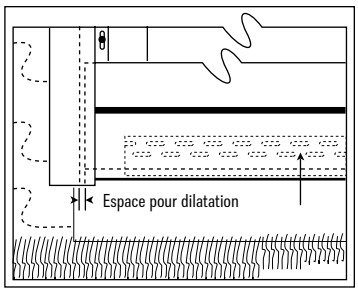

Installation des autres rangées

Afin d'obtenir une plus belle apparence, planifiez la pose de façon à ce que les chevauchements ne soient pas tous vis-à-vis les uns des autres. L'illustration à la page suivante est un bel exemple d'une planification dans la pose afin d'éviter l'alignement des chevauchements. Décalez les chevauchements en utilisant les retailles de parement des rangées précédentes comme parement en début de rangée.

Suivez les indications suivantes :

1) Séparez les chevauchements à au moins toutes les deux rangées.

2) Évitez les chevauchements sur ou sous les fenêtres.

3) Éloignez par une distance d'au moins 900 mm (3 po) les joints de chevauchement des rangées successives.

4) Utilisez les retailles de parement pour les espaces étroits entre les fenêtres.

5) Suivez le plan de chevauchement lorsque vous posez la rangée de parement suivante.

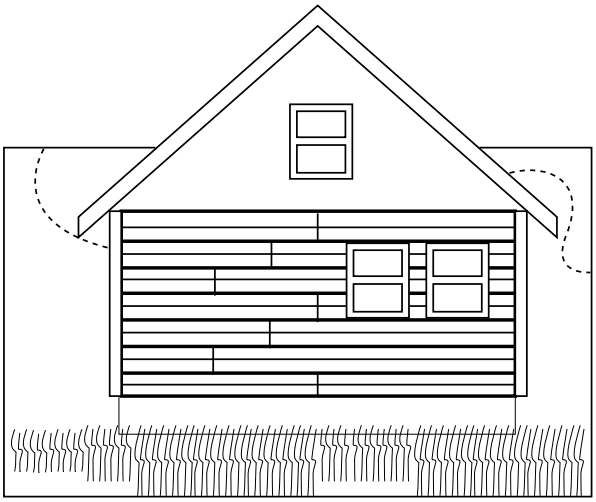

Installation sous une fenêtre

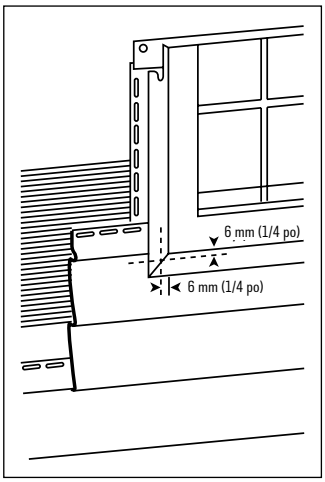

1) Tenez le parement en place sous la fenêtre et faites des marques correspondant à la largeur de l'ouverture de fenêtre. Ajoutez de 6 à 9 mm (1/4 à 3/8 po) aux deux extrémités pour la dilatation.

   Ces marques représentent les marques de coupe verticale. Prolongez les marques sur le parement à l'aide d'une équerre.

2) Créez un gabarit pour la coupe horizontale en utilisant une courte retaille de parement. Enclenchez le parement-gabarit dans le parement inférieur, appuyez-le sur le côté de la fenêtre et faites une marque à 6 mm (1/4 po) sous l'appui de fenêtre (afin d'aménager un espace pour la moulure de finition de fenêtre). Effectuez la même procédure pour le côté opposé de la fenêtre (ne prenez pas pour acquis que la fenêtre est parfaitement horizontale).

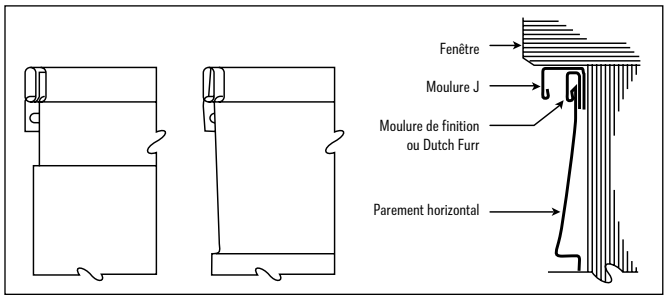

3) Transférez ensuite les marques de coupe sur le parement qui sera posé. Tracez une ligne de coupe horizontale parfaitement droite entre les marques de coupe.

Suivez ces indications afin de poser le parement :

1) S'il est nécessaire de maintenir un angle de pente, installez une fourrure sous la moulure Dutch Furr.

2) Poinçonnez le haut du parement à tous les 147 mm (6 po) à l'aide du poinçon à repousser tout en vous assurant que les saillies sont orientées vers l'extérieur.

3) Insérez le rebord horizontal de la coupe avec saillies dans les creux de la moulure de finition. Faites glisser le parement afin que les coupes verticales soient dans les moulures J de part et d'autre de la fenêtre. Assurez-vous de bien enclencher le panneau dans le parement inférieur.

Installation au-dessus des portes et fenêtres

La procédure de découpage des panneaux pour le dessus des portes et fenêtres est similaire à celle décrite précédemment.

Lors de l'installation :

1) S'il est nécessaire de maintenir l'angle de pente, installez une moulure Dutch Furr au-dessus de la porte ou de la fenêtre tel que décrit à la section " Installation sous une fenêtre ".

2) Placez le panneau en position en vous assurant qu'il s'insère parfaitement dans la moulure de finition et la moulure J sur le dessus ainsi que les moulures J sur les côtés. Enclenchez le panneau dans le parement inférieur.

Installation sous le soffite

Lorsque vous êtes rendu à l'installation de la dernière rangée, vous devrez probablement couper les parements sur la longueur afin de les poser sous les soffites.

Note : S'il est nécessaire de maintenir l'angle de pente approprié, assurez-vous de poser une fourrure à cet endroit, tel que décrit à la section " Installation sous une fenêtre ".

1) Installez la moulure J et la moulure de finition ou la moulure Dutch Furr.

2) Mesurez la distance entre le soffite et la base de la rainure de verrouillage de la rangée de parement inférieure. Soustrayez 6 mm (1/4 po). Marquez cette valeur sur le parement à découper à partir de la base du parement.

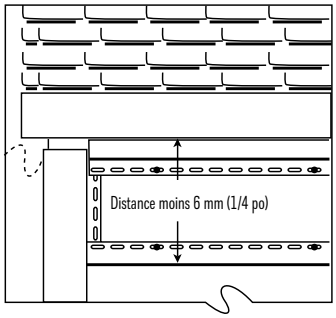

3) À l'aide d'une équerre ou d'un rebord rectiligne, tracez au crayon une ligne reliant ces deux marques. Faites ensuite une rainure à l'aide d'un couteau utilitaire. Repliez le rebord dans un mouvement de va-et-vient jusqu'à ce qu'il se sépare.

4) Poinçonnez le haut du parement avec le repoussoir à 6 mm (1/4 po) du bord en vous assurant que les saillies sont orientées vers l'extérieur. Faites des saillies à tous les 196 à 300 mm (8 à 12 po).

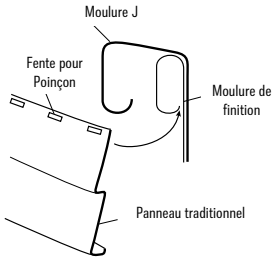

5) Pour installer le parement, enclenchez d'abord le bas dans le parement de la rangée inférieure puis poussez le bord supérieur dans la moulure de finition. Les saillies s'enclencheront dans la moulure et maintiendront le parement bien en place.

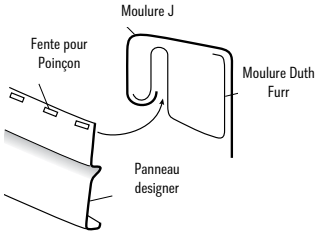

Note : Étant donné que vous ne clouerez pas cette dernière rangée, il est important que les saillies soient bien positionnées dans la moulure afin d'assurer le maintien et de permettre un mouvement latéral pour la dilatation.

Installation des parements verticaux

Préparation de la surface

De façon générale, les instructions d'installation pour les parements horizontaux s'appliquent tout autant pour les parements verticaux. La clé du succès, évidemment, repose sur la qualité du revêtement de support qui doit être lisse, rigide et parfaitement vertical (contreplaqué, composé de bois, mousse rigide ou panneau de fibres).

Installation des coins

Installez les coins extérieurs et intérieurs selon les techniques de mesure et les méthodes de pose décrites précédemment.

Installation des moulures J du haut et du bas

Posez des moulures J le long du haut et du bas du mur où seront installés les parements.

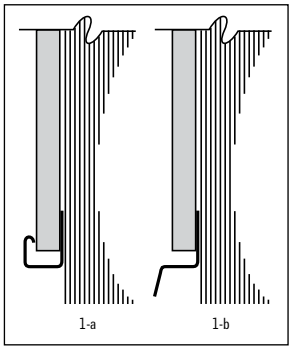

1) Posez la moulure J du bas (illustration 1-a). Faites chevaucher les moulures J de 18 mm (3/4 po). Pour ce faire, découpez une section de 24 mm (1 po) du rebord de clouage à l'extrémité de la moulure (illustration 2).

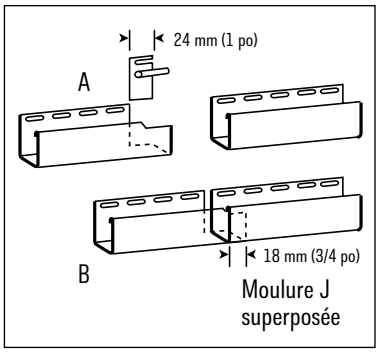

2) Posez la moulure J inversée le long du mur sous l'avant-toit. N'oubliez pas de laisser un espace de 6 ou 9 mm (1/4 ou 3/8 po) entre la moulure J et les coins. Faites chevaucher les moulures J de 18 mm (3/4 po) pour la dilatation.

NOTE : Si vous prévoyez installer du soffite, vous devriez poser les moulures de soffite à cette étape-ci. Les illustrations ci-dessous montrent deux façons de poser les moulures pour soffite et parement.

Si la hauteur du mur est plus grande que la longueur des panneaux verticaux, utilisez deux longueurs de J, dos à dos, pour servir de joint entre les panneaux.

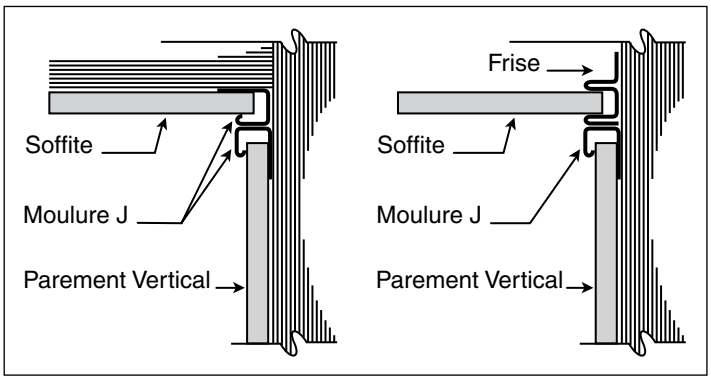

Avec des moulures J

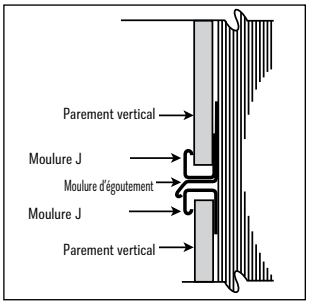

Faites une marque de cordeau parallèle à la base de la moulure J, à une hauteur égale à la longueur du panneau inférieur, plus un espace pour la dilatation. Par exemple, si le panneau inférieur est 3528 mm (144 po) de long, et que vous ajoutez 12 mm (1/2 po) pour la dilatation (pour région froide avec température sous le point de congélation), vous ferez une marque de cordeau à 3540 mm (144 1/2 po) à partir du bas du panneau. Clouez les moulures J inversées le long de cette ligne afin de poser les parements inférieurs par le dessous. Prévoir un espace de 6 mm (1/4 po) entre la moulure J et les coins. Faites chevaucher les moulures J à 18 mm (3/4 po).

Avant de poser la moulure J du panneau supérieur, posez une moulure d'égouttement au-dessus de la moulure J inversée que vous venez de poser. Clouez ensuite la moulure J du panneau supérieur sur la moulure d'égouttement.

Installation de moulures de portes et fenêtres

Suivre les instructions décrites précédemment sous la section " Installation de moulures de portes et fenêtres " à la page 6.

Planifiez la pose des parements

Une fois posés, le parement devrait avoir une apparence équilibrée, c'est-à-dire que si vous deviez tracer une ligne verticale au centre d'un mur, vous devriez avoir le même nombre de parements de chaque côté de cette ligne imaginaire. Si vous deviez découper des panneaux aux extrémités du mur, ils devraient avoir la même largeur.

Afin d'en arriver à cet équilibre parfait, divisez la surface à couvrir avec un panneau partiellement découpé et recouvrant les deux extrémités verticales d'un mur. Par exemple, si un mur nécessite 25 panneaux entiers plus 245 mm (10 po), vous couperiez alors deux panneaux d'une largeur de 122.5 mm (5 po) pour les extrémités

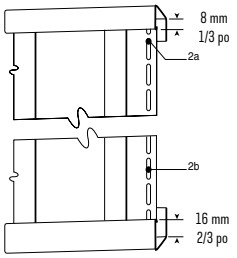

IMPORTANT!
Pour une installation de parements verticaux, la dilatation se fait surtout vers le bas. Ainsi, au lieu de prévoir un espace de dilatation égal à chaque extrémité d'un parement vertical, laissez plutôt un plus grand espace à l'extrémité inférieure; 1/3 de l'espace de dilatation pour le haut et 2/3 de l'espace de dilatation pour le bas. Par exemple, si l'espace de dilatation total est de 18 mm (3/4 po) (9 mm (3/8 po) en haut + 9 mm (3/8 po) en bas en région froide), allouez 6 mm (1/4 po) pour le haut et 12 mm (1/2 po) pour le bas.

Note : Toujours placer le clou de l'extrémité du haut du parement dans la partie supérieure de la fente de clouage à l'extrémité (illustration 2a). Les autres clous devront être centrés dans les fentes de clouage, à tous les 196 à 245 mm (8 à 10 po) (ill. 2b).

Installation des parements verticaux

1) Découpez le premier parement partiel (si de tels parements sont requis). Marquez la ligne de coupe en mesurant à partir du bord recourbé. Découpez le panneau à l'aide d'une coupe de refente. Ne découpez pas le rebord de clouage. À l'aide d'un repoussoir, poinçonnez le panneau afin de créer des saillies à tous les 147 mm (6 po) le long du bord coupé.

2) Avant d'installer ce parement partiellement coupé dans le coin, prévoir un support additionnel pour le bord coupé (afin de compenser pour la rainure d'enclenchement maintenant découpée).

   Pour ce faire, insérez une fourrure dans la rainure du coin et clouez au revêtement de support. Ensuite, insérez une longueur de moulure d'appui dans le coin et clouez à la fourrure. Finalement, insérez le bord coupé du parement dans la moulure d'appui en vous assurant qu'il est bien enclenché.

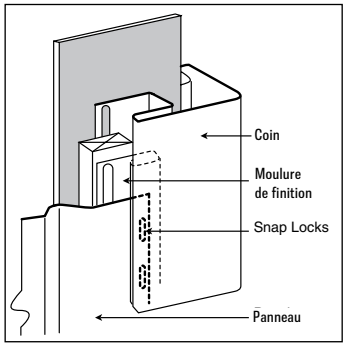

   À l'aide d'un niveau, assurez-vous que le parement est bien en ligne (parfaitement verticale). Clouez à tous les 300 mm (12 po) selon la méthode de clouage décrite pour les parements horizontaux.

3) Installez le second parement en l'enclenchant en place dans le parement posé précédemment et clouez-le à tous les 300 mm (12 po). Assurez-vous que le parement soit parfaitement vertical. Procédez ainsi avec les autres parements.

4) Au besoin, découpez les parements afin de contourner les portes et fenêtres. Lorsque vous marquez les endroits de coupe, n'oubliez pas de prévoir un espace pour la dilatation.

5) Pour terminer la première rangée d'un mur, découpez le parement final à la dimension requise et installez-le dans le coin extérieur, selon la méthode décrite à l'étape 2.

NOTE : La méthode de coupage et de support décrite à l'étape 2 est la même pour insérer les parements dans les coins intérieurs.

Installation du soffite et du fascia

Pose des moulures – Option A

(Lorsque le fascia est posé sans clous apparents)

Soffite ouvert

Clouez la moulure frise à l'extérieur de la bordure de toit, le rebord supérieur appuyé contre la partie inférieure de la bordure. Clouez une moulure frise sur le mur, de niveau avec la frise clouée sur la bordure de toit.

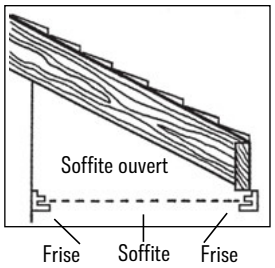

Soffite fermé

Utilisez une moulure J au lieu de la moulure frise sur le mur. Clouez les moulures à tous les 300 mm (12 po), les clous au centre des fentes.

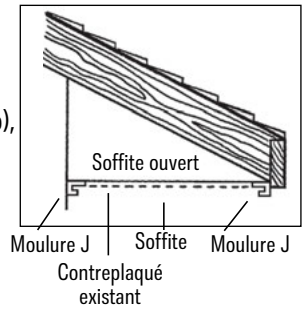

Pose des moulures – Option B

(Lorsque le fascia est cloué sous la bordure de toit en bois ou lors de la pose du soffite uniquement)

Soffite ouvert

Clouez une moulure frise sur le mur et à l'intérieur de la bordure de toit de façon à ce qu'elle soit de niveau. Au besoin, découpez l'arrière des moulures afin de contourner les chevrons.

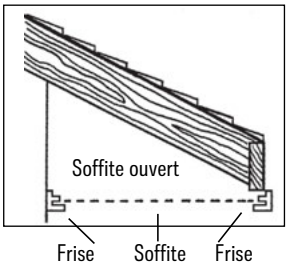

Soffite fermé

Remplacez les moulures J par des moulures frise. Clouez les moulures à tous les 300 mm (12 po), les clous au centre des fentes.

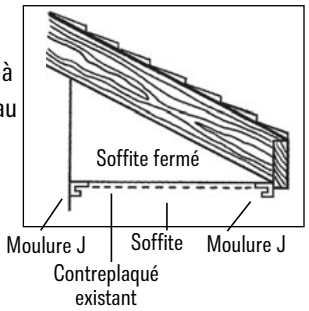

Pose du soffite

1) Mesurez la distance entre les faces intérieures des deux frises. Allouez un espace de 6 mm (1/4 po) pour la dilatation et découpez les panneaux à cette longueur. Insérez le soffite dans les frises.

IMPORTANT : Lors de l'installation du soffite, le clouage intermédiaire est requis dans les fentes à tous les 600 mm (24 po) lorsque la largeur du soffite est de plus de 600 mm (24 po).

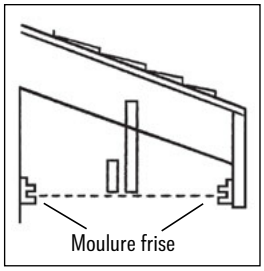

2) Enclenchez en place les panneaux comme vous le feriez avec des parements verticaux. Le soffite fermé peut être cloué à tous les 300 mm (12 po).

3) Lorsque le fascia n'est pas utilisé, optez pour une moulure frise ou une moulure J aux coins du bord afin de créer une belle finition.

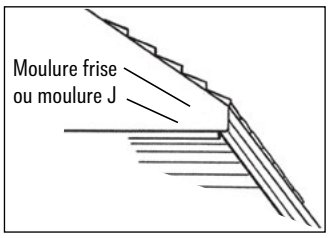

4) Lorsque deux sections de soffite se rencontrent (aux coins), le joint peut être soit perpendiculaire ou en diagonal. Les deux options requièrent une moulure J ou une moulure T. Les deux moulures devront être fixées adéquatement et clouées dos-à-dos (ou installez une moulure T pour soffite).

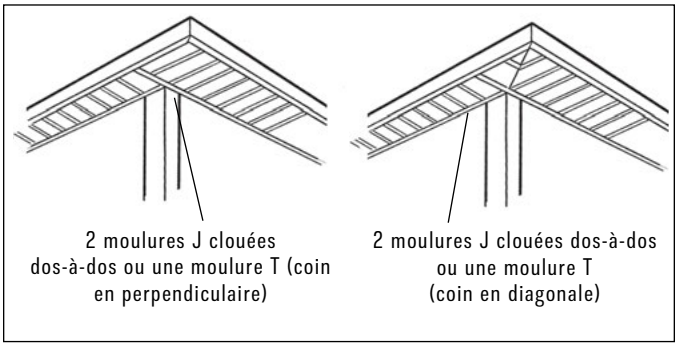

Installation de fascia

1) Installez une moulure de finition à l'extrémité supérieure sur la face extérieure de la bordure de toit.

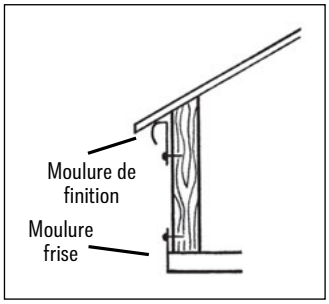

2) Mesurez la distance entre le bas de la moulure frise et la base de la rainure d'emboîtement de la moulure de finition. Si uniquement des fascias sont installés, mesurez jusqu'à la base de la bordure de toit.

3) Ajoutez 18 mm (3/4 po) et coupez les panneaux à cette largeur.

4) À l'aide du poinçon à repousser, faites des saillies sur le bord coupé à tous les 196 mm (8 po) à partir du centre. Saillies extérieures.

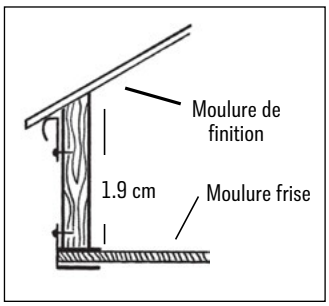

5) Enclenchez en place le bord du fascia sur la base de la moulure frise et la partie supérieure dans la moulure de finition. Utilisez la tirette au besoin afin d'insérer le panneau dans la moulure d'appui. Si le soffite n'est pas installé, le fascia peut être fixé directement sur la bordure.

IMPORTANT : Si la moulure frise n'est pas utilisée à la base du fascia, insérez le fascia dans la moulure d'appui, tenez-le en place et percez un trou de 5 mm (3/16 po) à travers la base du fascia et du soffite. Clouez à tous les 75 mm (3 po) au centre des fentes dans la bordure de bois afin de permettre la dilatation.

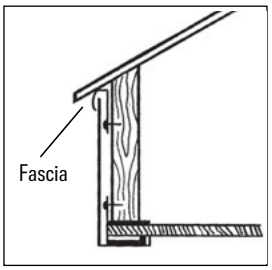

6) Les feuilles de fascia peuvent se chevaucher. Découpez un panneau tel qu'illustré et faites chevaucher la moitié de cette partie. Uniquement une partie de la lèvre inférieure doit être coupée.

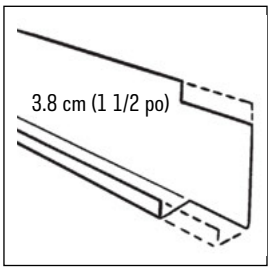

7) Contournez les coins de la bordure de toit et découpant la lèvre inférieure du fascia à 90° (voir illustration). Tracez une ligne verticale à l'endroit du coin de la bordure et découpez une section à 90° de façon à pouvoir replier à angle droit le fascia. Afin de faciliter le pliage, vous pouvez faire une petite rainure le long de la ligne de pliage.

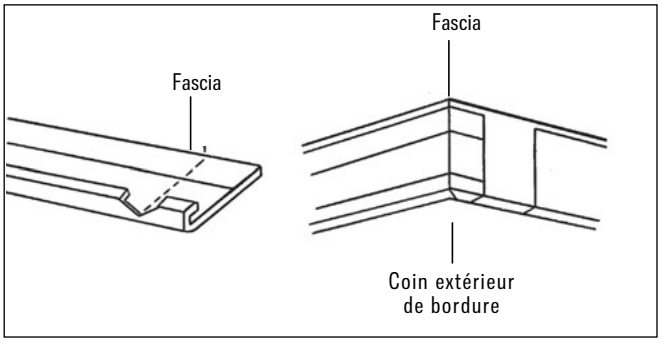

Nettoyage et entretien

Afin de conserver la belle apparence de votre revêtement, lavez les parements au moins une fois par année à l'aide d'une éponge et d'un savon doux. Pour la saleté résistante, nettoyez avec la solution suivante :

1/2 tasse de détergent à lessive (ex. : Tide)
2/3 tasse de phosphate trisodique (ex. : Soilex)
1 gallon d'eau

Note : Pour les problèmes de moisissure, ajoutez 1 pinte (1 litre) de liquide de lessive avec agent de blanchiment à la solution ci-dessus.

IMPORTANT : Suivre les instructions sur les contenants des produits nettoyants. Protégez les yeux, la peau et la végétation en évitant un contact direct avec les produits nettoyants.

Agents de taches	Agents nettoyants	Préparation	Méthodes de nettoyage
Huile légère, graisse, calfeutrant, cire, marques de crayon, asphalte, goudron, etc.	Solvants : essence minérale, naphta VM&P, détachant à goudron pour auto	Enlevez l'excès avec un grattoir de plastique ou de bois	Frottez avec de l'essence minérale à l'aide d'un linge doux. Ne pas appliquer trop de pression afin d'éviter de polir l'endroit taché. Rincez.
Crayon marqueur, vernis à ongles, rouge à lèvres, gomme à mâcher, poudre	Liquide nettoyant (trichloréthylène)	Enlevez l'excès avec un grattoir de bois. Faites geler la gomme à mâcher pour enlever l'excès.	Frottez avec la solution d'acide oxalique à l'aide d'une brosse douce. Essuyez avec un linge humide. Rincez ensuite avec de l'eau propre.
Taches de rouille	Acide oxalique (nettoyeur de radiateur d'auto)	Préparez une solution de 1 cuillère à soupe de cristaux d'acide oxalique dans 1 tasse d'eau chaude.	Frottez avec le liquide nettoyant à l'aide d'un linge doux. Ne pas appliquer trop de pression afin d'éviter de polir l'endroit taché. Rincez.
Taches tenaces	Nettoyant abrasif, tampon à récurer, papier sablé fin.	Faites l'essai des méthodes ci-dessus.	Humectez d'abord les taches. Frottez avec l'agent nettoyant dans le sens du grain du bois. Ne pas enlever plus de matériau qu'il n'en faut. Rincez.

© 2015, Royal Produits de bâtiment